Transformadores de Corrente - Auxiliares, Linha
Current Transformers - Auxiliars, Line
Transformadores de Intensidad - Auxiliares, Línea

BDX / BDE

ISOLET One step ahead!

Transformadores de Corrente
Medição

Current Transformers
Metering

Transformadores de Intensidad
Medición

BDE - 51

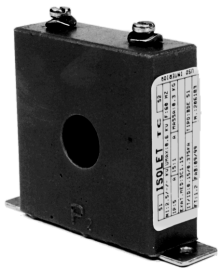

	ABNT	IEEE / ANSI	IEC
Umáx./Um./Umax. (kV.)	Até / Up to / Hasta 0,6	Até / Up to / Hasta 0.66	Até / Up to / Hasta 0,72
Tensão Sup./Rated. Pow. Freq./Ens. Dielec. (kV.)	Até / Up to / Hasta 2,5	Até / Up to / Hasta 2.5	Até / Up to / Hasta 2,5
NBI / BIL / BIL (kV.)	———	———	———
It. / Ith. / I ter. (x In.)	30		
Massa / Mass / Masa (kg.)	0,30		
Fat. Térm. / Therm. Fact. / Fact. Térm. (x In.)	1,2		
Cor. Prim. / Prim. Curr. / Cor. Prim. (A)	50 a 200		
Cor. Sec. / Sec. Curr. / Cor. Sec. (A)	0,1 Até / Up to / Hasta 5		
Freqüência / Frequency / Frecuencia (Hz)	60Hz (50Hz Sob Consulta)		
Classe Exatidão / Accuracy / Precision (ABNT)	3C2,5		
Classe Exatidão / Accuracy / Precision (ANSI)	3B0.1		
Classe Exatidão / Accuracy / Precision (IEC)	3% 2,5VA		

Dimensões / Dimensions / Dimensiones (mm)

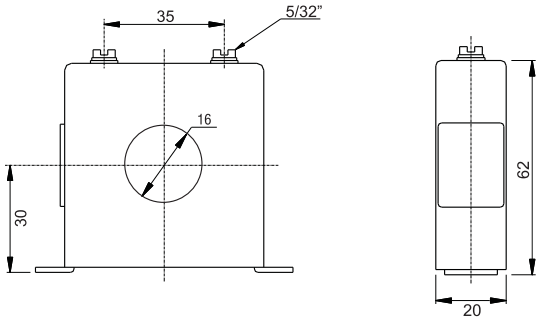

Atenção a nomenclatura de exatidão ABNT		
	NBR 6856/1992	NBR 6856/2015
Medição	0,3C25	25VA 0,3
Proteção	10B100	25VA 10P20
Med + Prot	0,3C25 - 10B100	25VA0.3 - 25VA 10P20
Para mais informações consultar artigo técnico no site da Isolet		

Normas de Referência ABNT NBR 6856 - IEEE C57.13 - IEC 61869-2 **Reference Standards** ABNT NBR 6856 - IEEE C57.13 - IEC 61689-2 **Normas de Referencia** ABNT NBR 6856 - IEEE C57.13 - IEC 61689-2